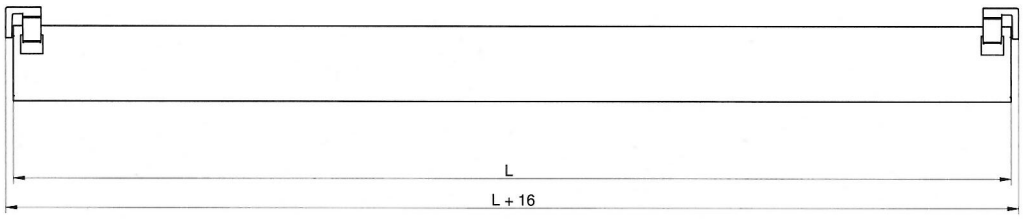
L
L + 16

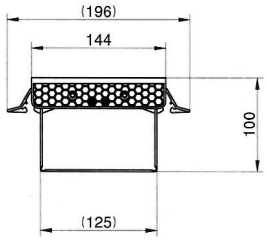
(196)
144
100
(125)

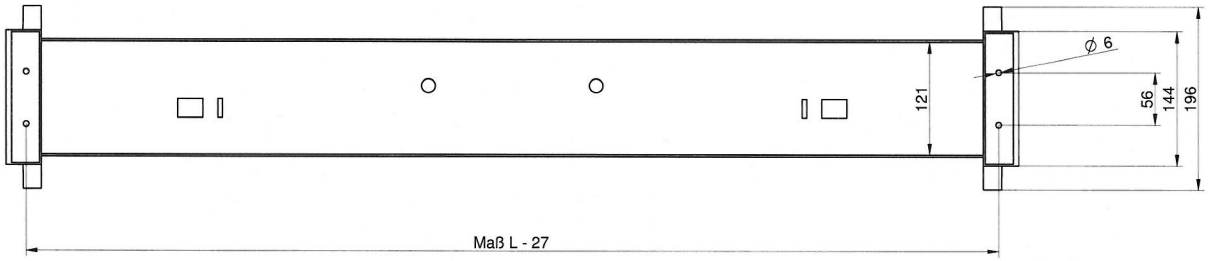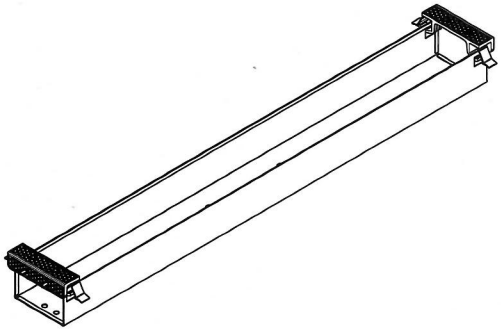
Ø 6
121
56
144
196
Maß L - 27